MAGNETIC DRIVEN CETRIFUGAL PUMP
SERIES M

M1

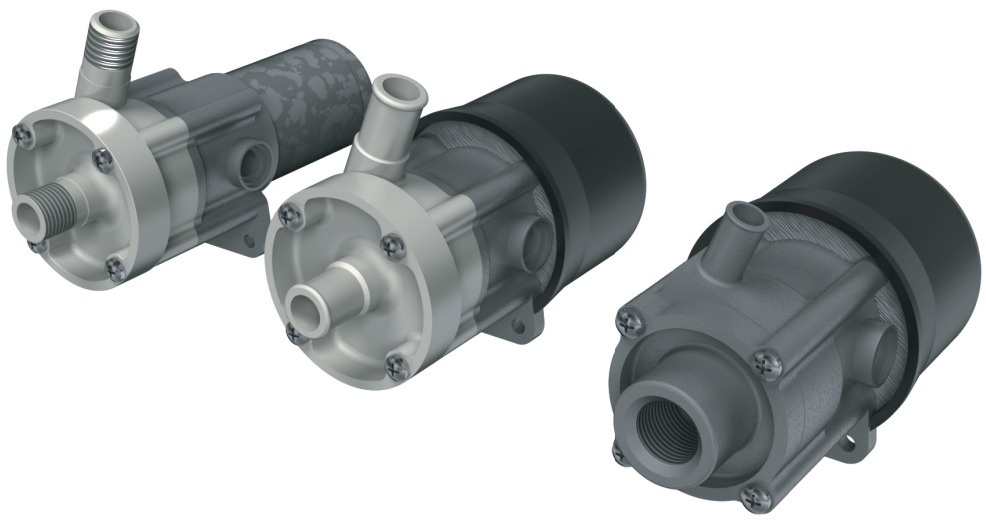

DESIGN CHARACTERISTICS
- Leakfree
- Magnetic Driven
- Normal Suction
- Block Design

CONNECTIONS
Threaded Suction: BSP 3/8“ female, 1/4“ MPT
Threaded Discharge: 1/4“ MPT
Hose Connection Suction & Discharge: 3/8“, 1/2“

MATERIAL CODE

M 1 PPR 24V 1/4"/PVKFOP

Rear Housing
Bushing
Impeller
Shaft, Washer
O-Ring
Front Housing
Connection Size
Motor Voltage
Connection Type
Material Short Code
Pump Size
Series

MATERIALS
Housing: PP, PVDF, POM, PSU, PPE
O-Ring: EPDM, FKM, NBR, PTFE

TECHNICAL DATA

Flow Rate max.:	8,4 l/min
Discharge Head max.:	4,6 mwc
System Pressure max.:	3,5 bar
Temperature max.:	PP 70°C
	PVDF 87°C
	POM 87°C
	PSU 121°C
	PPE 87°C
Density max.:	1,3 kg/dm³
Viscosity max.:	20 cP

APPLICATIONS
- Laboratory Technology
- Filter Pumps
- Printed Circuit Board Industry
- Circulation Pumps
- Plants and Equiment
- Pharmaceutical-, Medical-, Bioengineering

Material Short Code	Material
PP	PP
PV	PVDF
DE	POM
PS	PSU
NO	PPE

Connection Type Short Code	Connection Type
R	Thread
H	Hose

Material Code											
Front Housing		O-Ring		Shaft, Washer		Impeller		Bushing		Rear Housing	
D	POM	**B**	NBR	**K**	Ceramic	**K**	PVDF	**O**	w/o Bushing	**D**	POM
F	PSU	**V**	FKM	**S**	AISI 316	**Y**	PA			**N**	PPE
K	PVDF	**E**	EPDM			**D**	POM			**F**	PSU
N	PPE	**T**	PTFE			**F**	PSU			**K**	PVDF
P	PP									**P**	PP

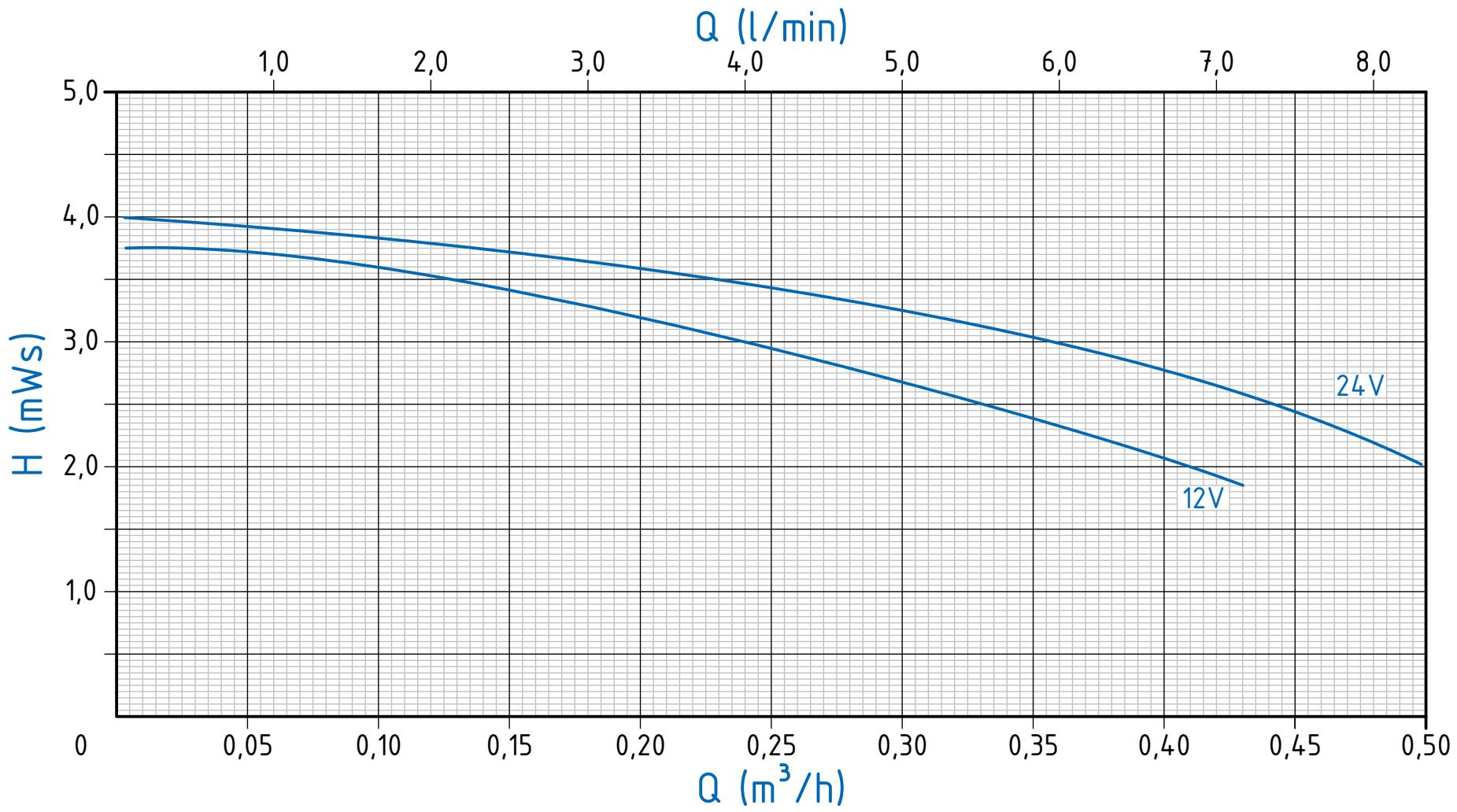

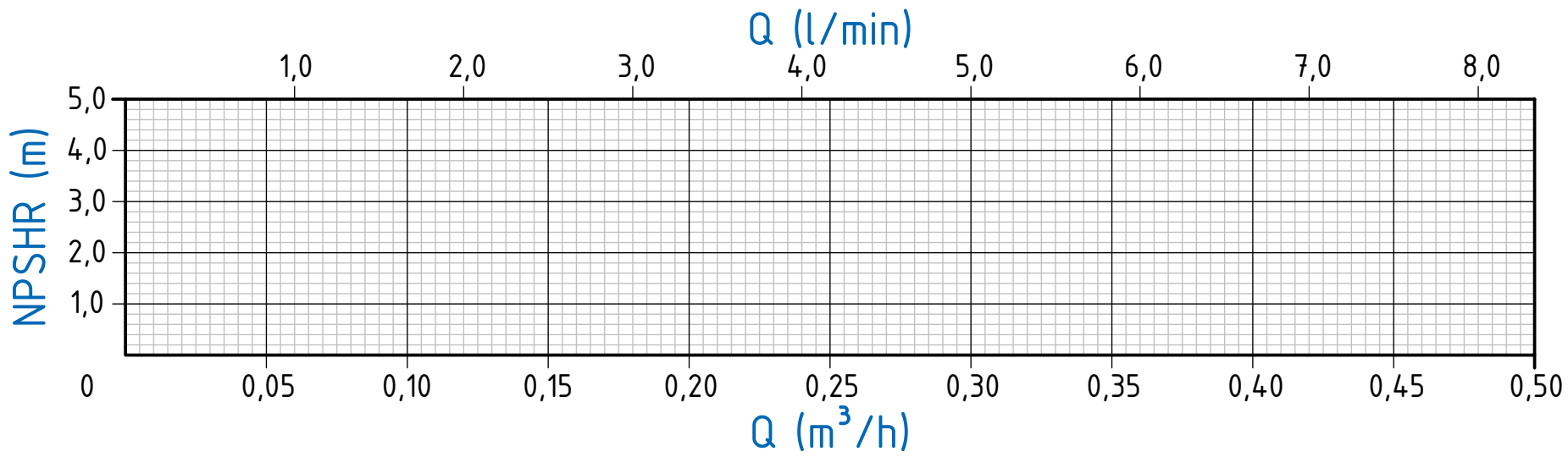

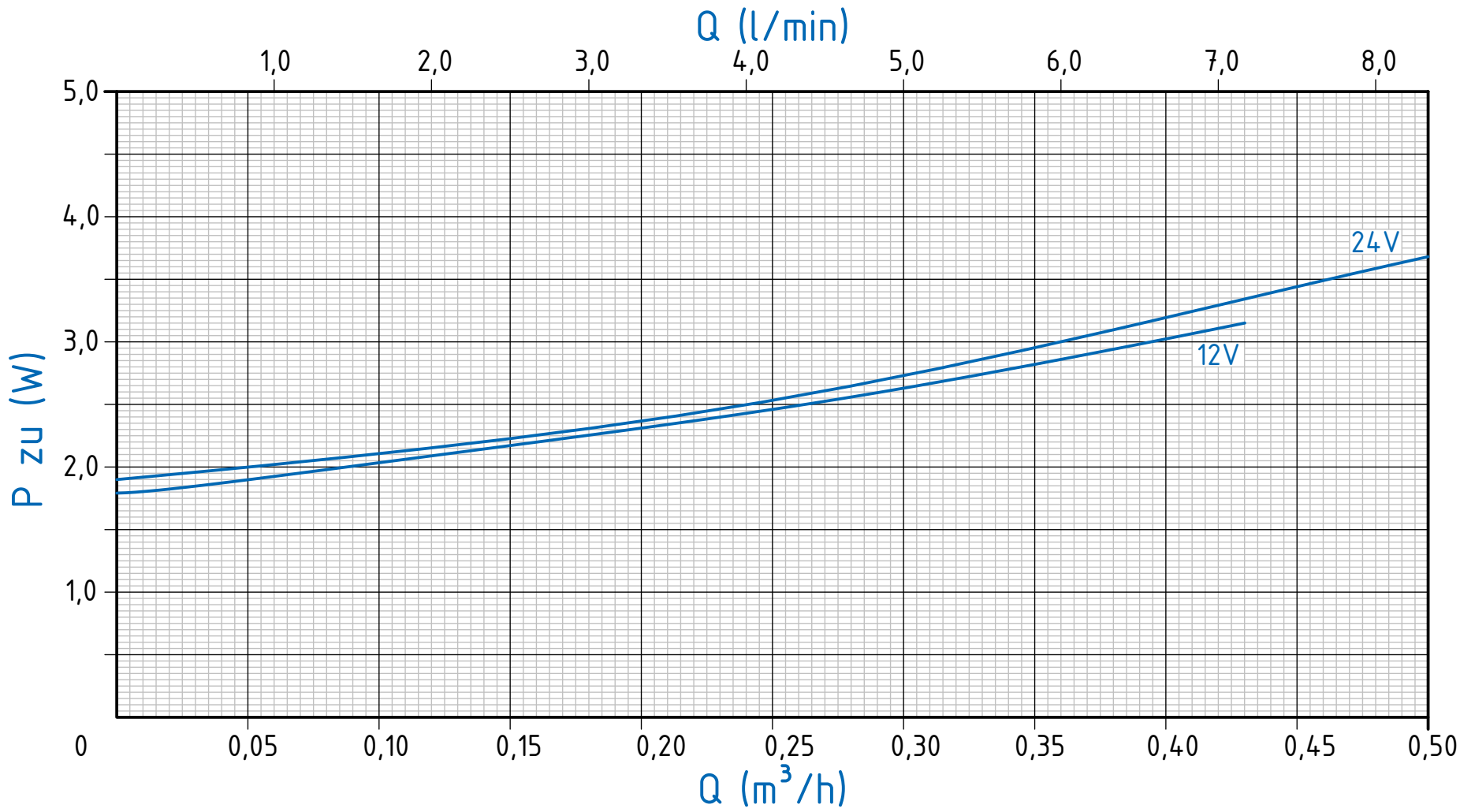

MARCH PUMPEN GmbH & Co.KG
Rathenaustraße 2
D-35394 Gießen

www.march-pumpen.com
info@march-pumpen.com

Pumpe / *Pump*	Drehzahl / *Speed*	Laufrad / *Impeller*	Dichte / *S.G.*	Baureihe / Series: M / Euroline
M1	3800 RPM / 12V	Ø 28,5 mm	max. 1,3 kg/dm³	Typ / Type: M1
M1	4000 RPM / 24V			Motor: 12/24V-7W-3800/4000RPM

M1 PPR 12/24V

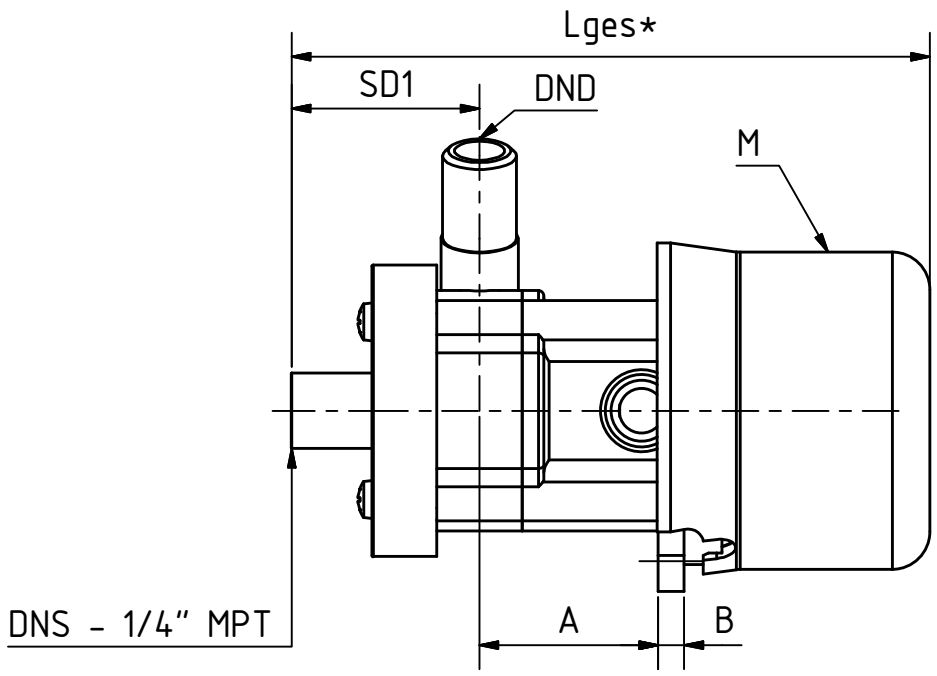

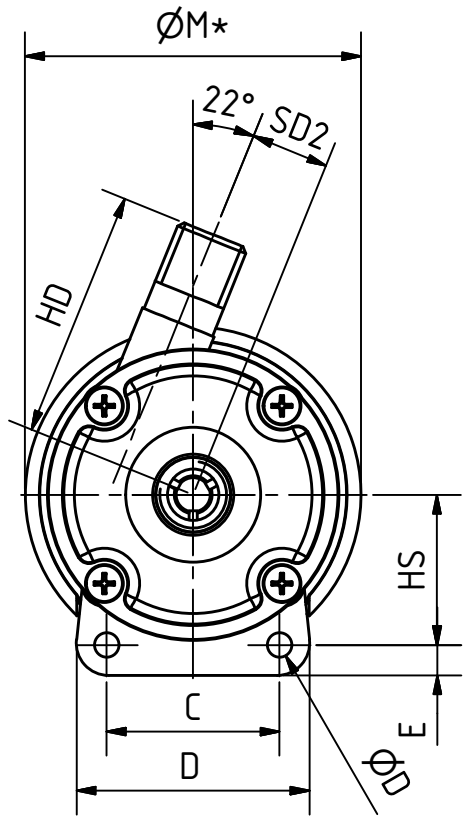

M1 PPR 12/24V

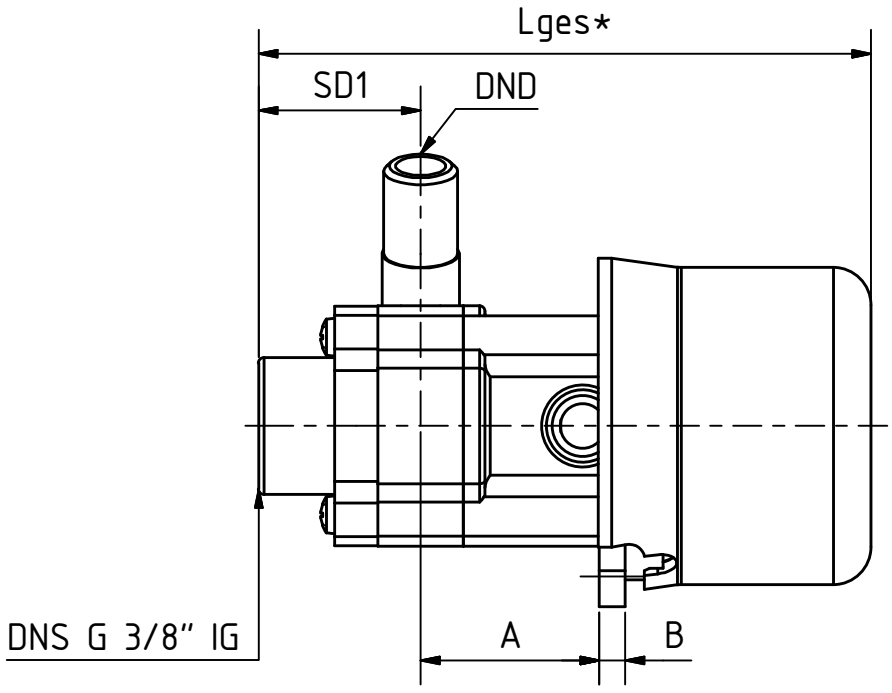

M1 PPH 12/24V

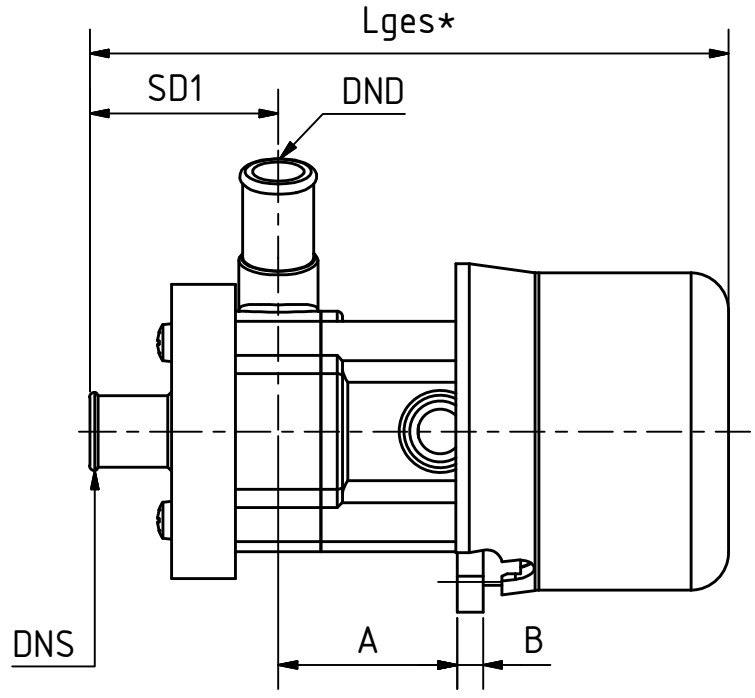

Maßtabelle

Pumpentyp	M					DNS	DND	SD1	SD2	Lges *
-	Typ	U [V]	P [W]	f [Hz]	n [min^{-1}]	-	-	[mm]	[mm]	[mm]
M1 PPR 12V	Sonderausführung	12	7,00	DC	3800	1/4" MPT		34,80	14,50	130,60
M1 PPR 24V		24			4000					118,20
M1 PPR 12V		12			3800	G3/8" IG	1/4" MPT	30,00		125,80
M1 PPR 24V		24			4000					113,40
M1 PPH 12V		12			3800	3/8" oder 1/2" Schlaubanschluss		34,90		130,70
M1 PPH 24V		24			4000					118,30

Pumpentyp	α	A	B	C	D	E	ØD	HS	HD	ØM*
-	[°]	[mm]	[mm]	[mm]	[mm]	[mm]	[mm]	[mm]	[mm]	[mm]
M1 PPR 12V	22,00	33,10	4,80	32,00	43,10	5,60	4,50	27,85	46,10	62,20
M1 PPR 24V										
M1 PPR 12V										
M1 PPR 24V										
M1 PPH 12V										
M1 PPH 24V										

* Maß weicht bei anderen Motorfabrikaten ab

Alle Angaben unverbindlich, technische Änderungen vorbehalten! Technical data not binding and subject to change!

Copyright MARCH PUMPEN GmbH 2014

MARCH PUMPEN
MARCH PUMPEN GmbH & Co.KG
Rathenaustraße 2
D-35394 Gießen
info@march-pumpen.com
www.march-pumpen.com

	Datum	Name
Gezeichnet	11.09.2015	P.Stachon
Kontrolliert		
Norm		

Produktzeichnung
Dimensional Drawing
Baureihe / *Series* M1

PRODUKTZEICHNUNG_M1 | 1 | A3

Status	Änderungen	Datum	Name

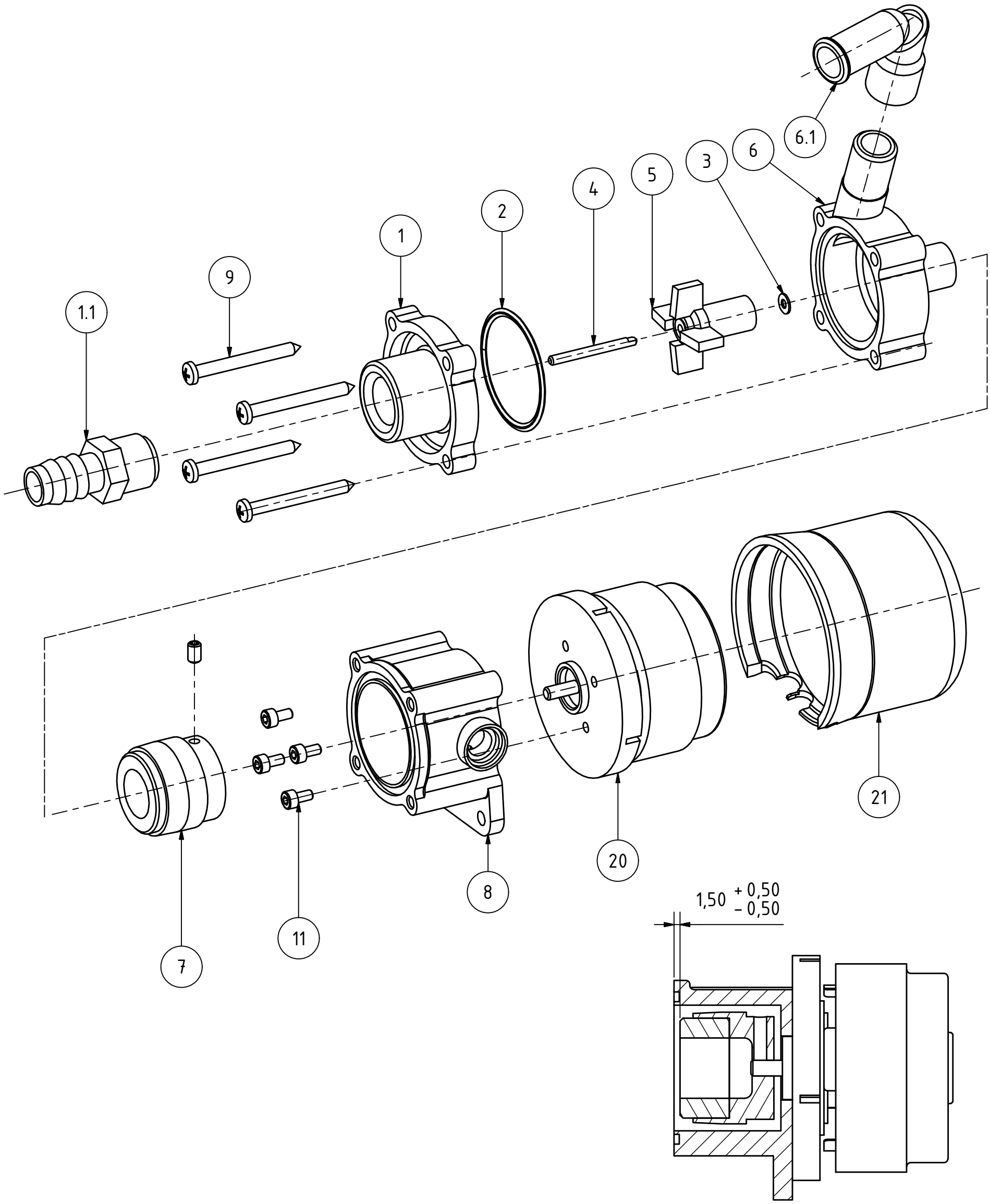

Alle Angaben unverbindlich, technische Änderungen vorbehalten! Technical data not binding and subject to change!

Copyright MARCH PUMPEN GmbH 2014

MARCH PUMPEN GmbH & Co.KG
Rathenaustraße 2
D-35394 Gießen

info@march-pumpen.com
www.march-pumpen.com

	Datum	Name
Gezeichnet	11.09.2015	P.Stachon
Kontrolliert		
Norm		

Status	Änderungen	Datum	Name

Explosionsdarstellung
Explosion View
Baureihe / *Series* M1

EXPLOSION_M1

1

A3

STÜCKLISTE / PARTS LIST

SERIES M1

POS	STÜCK	BESCHREIBUNG	MATERIAL	ARTIKELNR.
1	1	Vordergehäuse 1/4" MPT	PP	MS0115-0058-1000
		Vordergehäuse 1/2" Schlauchanschluss	PP	MS0115-0060-1000
		Vordergehäuse 3/8" Schlauchanschluss	PP	MS0115-0075-1000
		Vordergehäuse 1/2" Schlauchanschluss	PVDF (Kynar)	MS0115-0096-1000
		Vordergehäuse G3/8" Innengewinde	PPE (Noryl)	MS0893-0004-1000
		Vordergehäuse 1/4" MPT	POM (Delrin)	MS1019-0004-1000
		Vordergehäuse 3/8" Schlauchanschluss	PSU (Polysulfon)	MS0115-0103-1000
2	1	O-Ring	Buna-N	MS0115-0018-1000
			Viton	MS0115-0061-1000
			EPDM	MS0750-0146-1000
			PTFE	MS0115-0069-1000
3	1	Axialscheibe, rückseitig	RTC	MS0115-0033-1000
4	1	Welle	Edelstahl	MS0115-0032-1000
			Keramik	MS0115-0042-1000
5	1	Flügelrad ungekapselt / Keramikmagnet	PA (NFS/ Nylon)	MS0115-0008-0100
			PVDF (Kynar)	MS0115-0097-1000
			POM (Delrin)	MS1019-0002-0100
			PSU (Polysulfon)	MS1139-0002-1000
6	1	Rückgehäuse 1/4" MPT	PP	MS0115-0057-1000
		Rückgehäuse 1/2" Schlauchanschluss	PP	MS0115-0059-1000
		Rückgehäuse 3/8" Schlauchanschluss	PP	MS0115-0074-1000
		Rückgehäuse 3/8" Schlauchanschluss (links drehend)	PP	MS0115-0078-1000
		Rückgehäuse 1/2" Schlauchanschluss (links drehend)	PP	MS0115-0079-1000
		Rückgehäuse 1/4" MPT (links drehend)	PP	MS0115-0080-1000
		Rückgehäuse 1/2" Schlauchanschluss	PVDF (Kynar)	MS0115-0095-1000
		Rückgehäuse 1/2" Schlauchanschluss (links drehend)	PSU (Polysulfon)	MS0115-0102-1000
		Rückgehäuse 3/8" Schlauchanschluss	PSU (Polysulfon)	MS1139-0004-1000
		Rückgehäuse 3/8" Schlauchanschluss	PPE (Noryl)	MS0893-0003-1000
		Rückgehäuse 1/4" MPT	POM (Delrin)	MS1019-0003-1000
7	1	Antriebsmagnet 4mm gebohrt	Ryton / Keramikmagnet	MS0115-0101-0100
8	1	Bracket / Motoradapter für 24V Papst Brushless	PPE (Noryl)	MS0893-0028-1000
		Bracket / Motoradapter für 12V Brush		MS0893-0002-1000

OPTIONALE PUMPENANSCHLÜSSE, SCHRAUBEN UND SONSTIGE NORMTEILE

POS	STÜCK	BESCHREIBUNG	MATERIAL	ARTIKELNR.
1.1		Schlauchanschluss 1/2" x 3/8" MPT	PE	MS0750-0013-1000
6.1		Schlauchbogen 90° 1/2" x 1/4" FPT	PA (NFS/ Nylon)	MS0455-0013-1000
10	4	Gehäuseschraube	A2	DT-DIN7981-3,9x38-A2
11	4	Motoradapterschraube für 24V Papst Brushless	A2	DT-DIN912-M3x6-A2
		Motoradapterschraube für 12V Brush		MS0893-0016-1000
20	1	Elektromotor - 24V Papst Brushless	24V - 7W	PA-024-0008-000-0-00
		Elektromotor - 12V Brush	12V - 4W	MS0893-0001-1000
21	1	Motorhaube (nur bei 24V Papst Brushless)	POM (Delrin)	MS0893-0036-1000

Alle Angaben unverbindlich, technische Änderungen vorbehalten! Technical data not binding and subject to change!
Copyright MARCH PUMPEN GmbH 2014

MARCH PUMPEN
MARCH PUMPEN GmbH & Co.KG
Rathenaustraße 2
D-35394 Gießen

info@march-pumpen.com
www.march-pumpen.com

	Datum	Name
Gezeichnet	11.09.2015	P.Stachon
Kontrolliert		
Norm		

Stückliste
Parts List
Baureihe / *Series* M1

STÜCKLISTE_M1

1

A3

Status	Änderungen	Datum	Name